RDZ
You Feel, We Care

SCHEDA TECNICA
TECHNICAL SHEET

CORE CRONO TH

Modello - *Model*	Cod.
CORE CRONO TH	6600153

QUOTE DIMENSIONALI - *DIMENSIONS*

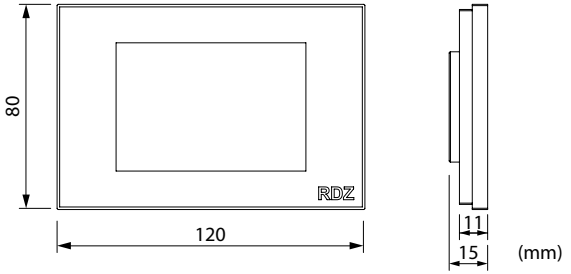

INSTALLAZIONE A PARETE - *WALL MOUNTING*

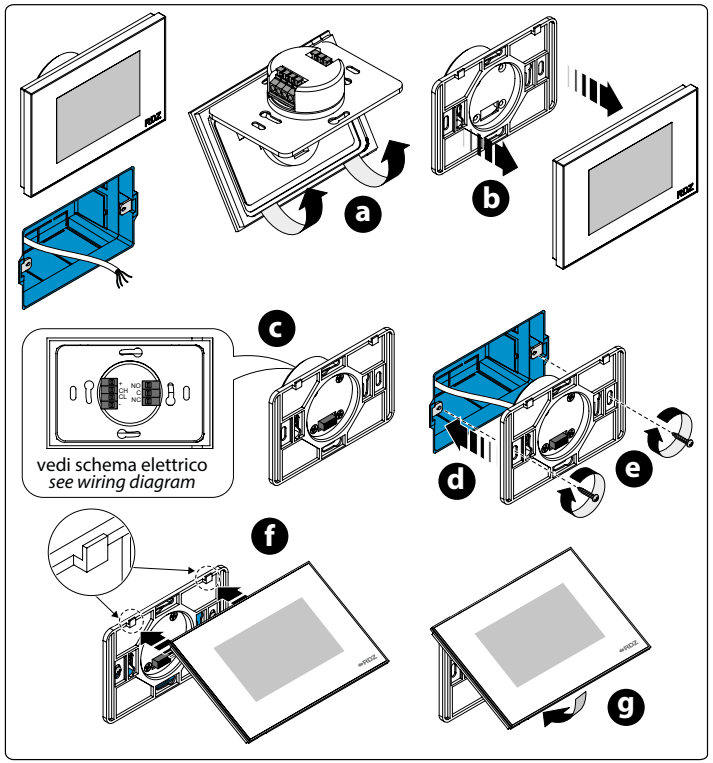

DESCRIZIONE GENERALE

Controllo ambiente con display touch per la gestione della temperatura e umidità negli impianti radianti.
Relè integrato per il comando degli attuatori di zona, gestione della deumidificazione e dell'integrazione termica ad aria attraverso bus.

CARATTERISTICHE

- Installazione orizzontale a parete su scatola incasso 502, 503 o Ø 60 mm
- Alimentazione 12 VDC
- Buzzer (disattivabile)
- Sensore di temperatura e di umidità incorporato
- Porta R-BUS
- Dispositivo per applicazioni indoor

INSTALLAZIONE A PARETE

- Sganciare il frontale dal guscio posteriore agendo sulla parte inferiore del dispositivo (fig. a-b).
- Eseguire il collegamento elettrico nel modo illustrato nel capitolo successivo senza dare alimentazione al dispositivo, utilizzando cavi di sezione 0,5 mm² (fig. c).
  N.B.: Per il collegamento R-BUS utilizzare cavi schermati.
- Fissare tramite 2 apposite viti il guscio posteriore sulla scatola di derivazione ad incasso (fig. d-e).
- Fissare il frontale del dispositivo al guscio posteriore avendo l'accortezza di inclinare leggermente il frontale incastrandolo sui 2 ganci posti sulla parte superiore del guscio. Ruotare poi il frontale verso il basso (fig. f-g).

GENERAL DESCRIPTION

Room control with touch display for temperature and humidity management in radiant systems.
Integrated relay for controlling zone actuators, management of dehumidification and thermal air integration via bus.

FEATURES

- *Horizontal wall installation on flush-mounted box 502, 503 or Ø 60 mm*
- *12 VDC power supply not insulated*
- *Buzzer (can be deactivated)*
- *Incorporated temperature and humidity sensor*
- *R-BUS port*
- *Device for indoor applications*

WALL MOUNTING

- *Unhook the front panel from the rear shell by acting on the lower part of the device (fig. a-b).*
- *Carry out the electrical connection as illustrated in the next chapter without supplying power to the device, using cables with a cross-section of 0,5 mm² (fig. c).*
- *N.B.: Use shielded cables for the R-BUS connection.*
- *Fasten the rear shell to the flush-mounted junction box using 2 screws (fig. d-e).*
- *Attach the front panel of the device to the rear shell, taking care to tilt the front panel slightly by engaging it on the 2 hooks at the top of the shell. Then rotate the front panel downwards (fig. f-g).*

COLLEGAMENTI - *CONNECTIONS*

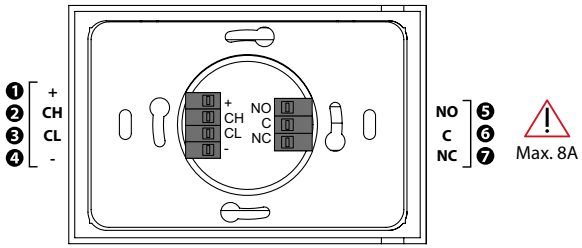

Rif.	Descrizione		
1	+	Alimentazione dispositivo +12 VDC (+)	
2	CH	Riferimento + porta CAN	
3	CL	Riferimento - porta CAN	
4	-	Alimentazione dispositivo -12 VDC (-)	
5	NO	Relè contatto Normalmente Aperto	Max. 8A
6	C	Relè contatto Comune	
7	NC	Relè contatto Normalmente Chiuso	

Rif.	*Descriptions*		
1	+	*Device power supply +12 VDC (+)*	
2	CH	*CAN port reference +*	
3	CL	*CAN port reference -*	
4	-	*Device power supply -12 VDC (-)*	
5	NO	*Normally Open relay contact*	*Max. 8A*
6	C	*Common relay contact*	
7	NC	*Normally Closed relay contact*	

SPECIFICHE TECNICHE	
Contenitore	autoestinguente bianco
Dimensioni ingombro	120 x 80 x 32 mm
Metodo di montaggio del dispositivo di comando	orizzontale a parete su scatola incasso 502, 503 o Ø 60 mm
Metodo di connessione	morsettiere fisse a molla per conduttori fino a 1 mm²
Lunghezze massime consentite per i cavi di collegamento:	alimentazione: 10 m porta CAN: 10 m se il dispositivo è alimentato dal controllore, 30 m altrimenti
Temperatura di impiego	da 0 a 40 °C
Temperatura di immagazzinamento	da -20 a 70 °C
Umidità di impiego	dal 5 al 95 % di umidità relativa senza condensa
Alimentazione:	12 VDC (±15%)
Assorbimento massimo:	60 mA
Relè integrato:	8A 250 Vac
Metodo di messa a terra del dispositivo di comando:	nessuno
Visualizzazioni	Display grafico a colori con vetro touch capacitivo
Buzzer di allarme	incorporato
Sensori incorporati	temperatura e di umidità
Porte di comunicazione	1 porta R-BUS

TECHNICAL SPECIFICATIONS	
Container	*White, self-extinguishing*
Overall dimensions	*120 x 80 x 32 mm*
Mounting methods for the control device	*horizontal wall mounted on flush mount box 502, 503 or Ø 60 mm*
Connection method	*fixed spring-loaded terminal blocks for conductors up to 1 mm²*
Maximum permitted length for connection cables	*Power supply: 10 m* *CAN port: 10 m if the device is powered by a controller, 30 m otherwise.*
Operating temperature	*From 0 to 40 °C*
Storage temperature	*From -20 to 70 °C*
Operating humidity	*Relative humidity without condensate from 5 to 95%*
Power supply	*12 VDC (±15%)*
Maximum absorption:	*60 mA*
Integrated relay:	*8A 250 Vac*
Earthing methods for the control device	*None*
Displays	*Colour graphic display with capacitive touch glass*
Alarm buzzer	*Built-in*
Incorporated sensors	*temperature and humidity*
Communications ports	*1 R-BUS port*

AVVERTENZE GENERALI - *GENERAL WARNINGS*

ATTENZIONE: L'installazione e la manutenzione vanno eseguiti solo da personale qualificato. Gli impianti idraulici, elettrici ed i locali di installazione delle apparecchiature devono rispondere alle norme di sicurezza, antinfortunistiche e antincendio in vigore nel Paese di utilizzo.

SMALTIMENTO: In base a quanto previsto dalle seguenti direttive europee 2011/65/CE, 2012/19/CE e 2003/108/CE, relative alla riduzione dell'uso di sostanze pericolose nelle apparecchiature elettriche ed elettroniche, nonché allo smaltimento dei rifiuti.

Il simbolo del cassonetto barrato riportato sull'apparecchiatura indica che il prodotto alla fine della propria vita utile deve essere raccolto separatamente dagli altri rifiuti. L'utente dovrà, pertanto, conferire l'apparecchiatura giunta a fine vita agli idonei centri di raccolta differenziata dei rifiuti elettronici ed elettrotecnici, oppure riconsegnarla al rivenditore che, a fronte di acquisto di apparecchio equivalente, è tenuto al ritiro gratuito del prodotto da smaltire. L'adeguata raccolta differenziata per l'avvio successivo dell'apparecchiatura dismessa al riciclaggio, al trattamento e allo smaltimento ambientale compatibile contribuisce ad evitare possibili effetti negativi sull'ambiente e sulla salute e favorisce il riciclo dei materiali di cui è composta l'apparecchiatura. Lo smaltimento abusivo del prodotto da parte dell'utente comporta l'applicazione delle sanzioni previste dalla vigente normativa in materia.

CAUTION: Installation and maintenance must only be carried out by qualified personnel. The hydraulic and electrical systems and the places where the equipment is to be installed must comply with the safety, accident prevention and fire prevention standards in force in the country of use.

DISPOSAL: In accordance with the provisions of the following European directives, 2011/65/EC, 2012/19/EC and 2003/108/EC, regarding reducing the use of hazardous substances in electrical and electronic equipment, in addition to waste disposal.

The crossed out wheelie bins symbol on the equipment indicates that, at the end of its useful life, the product must be collected separately from general waste. Therefore, at the end of its useful life, the user must take the equipment to a designated electrical and electronic waste collection point , or return it to the dealer that, against the purchase of an equivalent appliance, it is obliged to collect the product for disposal free of charge. Appropriate differentiated waste collection for subsequent recycling, treatment and environment-friendly disposal of the discarded equipment helps preventing possible negative environmental and health effects and encourages recycling of the component materials of the equipment. Illegal disposal of the product by the user entails the application of sanctions provided by the regulations in force.

SCHEMI ELETTRICI - *WIRING DIAGRAMS*

COLLEGAMENTO R-BUS

- Il cavo di comunicazione tra i vari nodi è un cavo a 2 x 0,5 mm² intrecciato e schermato, collegamento entra-esci
- La schermatura deve essere collegata creando continuità tra i vari spezzoni di cavo e messa a terra in un solo punto della rete
- Se il dispositivo si trova all'inizio o alla fine della rete bus è necessario impostare la terminazione (*)

R-BUS CONNECTION

- *The communication cable between the various nodes is a 2 x 0,5 mm² twisted and shielded cable, In-Out connection*
- *The shield must be connected by creating continuity between the various pieces of cable and grounded at one point in the network*
- *If the device is at the beginning or end of the bus network, termination (*) must be set*

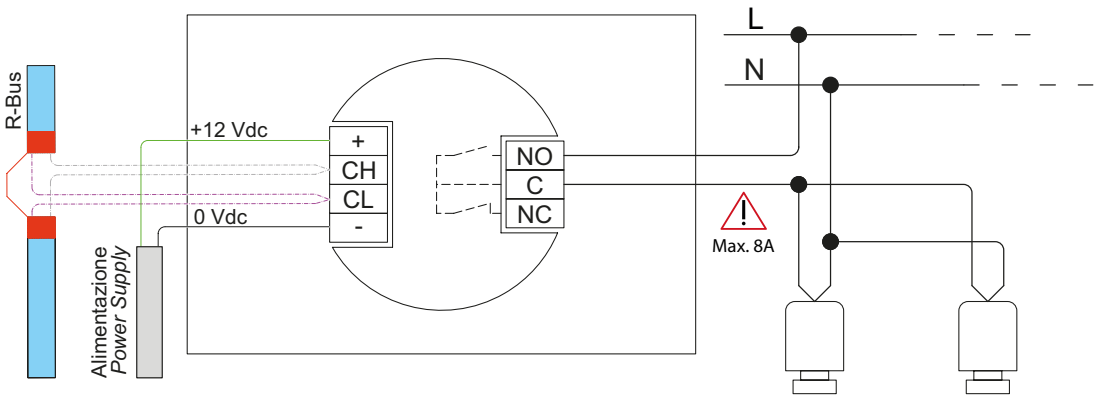

(*) Posizionare DIP 1-2 in posizione ON (switch sul retro dispositivo)

Set DIP 1-2 to ON position (switch on back of device)

Questo documento può essere soggetto a variazioni. Attraverso il QR-Code è possibile verificare l'ultimo aggiornamento disponibile. Sono vietate le modifiche manuali.
This document may be subject to change. Through the QR-Code you can check the latest available update. Manual changes are prohibited.

RDZ S.p.A.
V.le Trento, 101
33077 SACILE (PN) -Italy
Tel. +39 0434.787511
Fax +39 0434.787522
info@rdz.it www.rdz.it

FAC0EC003AB.00 06/2023

COMPANY WITH QUALITY SYSTEM CERTIFIED BY DNV GL = ISO 9001 =

CLICK I SCAN
qr.rdz.it/?qr=P628